KWIRA60

MODELO		Capacidad de carga: 6,000 kgs
Peso Bruto Vehícular (kg/lb)		9,072 / 20,000
Capacidad de Eje (kg/lb)	Delantero	2,722 / 6,000
	Trasero	Relación 5.57:1 6,350 / 14,000
Peso de Chasis-Cabina (kg/lb)		2,920 / 6,437
Distancia entre Ejes (mm)		3,530 mm
Llantas		225/70/19.5
MOTOR		
Modelo		GM Aspiración Natural GNC/GLP
Emisiones		Cumple con la Nom actual Mexicana EPA10
Número de Cilindros		8 Cilindros
Desplazamiento		6.2 lts
Potencia		320 H.P.
Lubricación		8 lts de capacidad
Protección		Cubre bajo nivel de refrigerante, baja presión y bajo nivel de aceite
Torque		395 lbs/pie
CHASIS		
Tipo		Estructural de alta resistencia de 6 x 3 Escalera modular
Transmisión TREMEC 4050 Manual de 5 velocidades, reversa		1a. 6.16 2a. 3.11 3a. 1.71 4a. 1.00 5a. 0.76
Resistencia a la cedencia		60,000 psi
FRENOS		
Tipo		Aire con compresor Wabco / Hidráulico | ABS opcional
Eje	Delantero	De tambor o disco
	Trasero	De tambor o disco
DIRECCIÓN		
Tipo		Hidráulica
SUSPENSIÓN		
Delantera		De muelles con dos amortiguadores
Trasera		De muelles con barra estabilizadora y dos amortiguadores
SISTEMA ELÉCTRICO		
Alternador		DR44
Baterias		12 V.
COMBUSTIBLE		
Tipo		Gas Natural y/o L.P.
Autonomía		350 kms.
Equipo		Electrónico
CABINA		
Tipo		Abatible
Sist. de levante		Hidráulico
Equipada		Con calefacción y aire acondicionado (opcional)
Asiento		Ergonómico para el operador

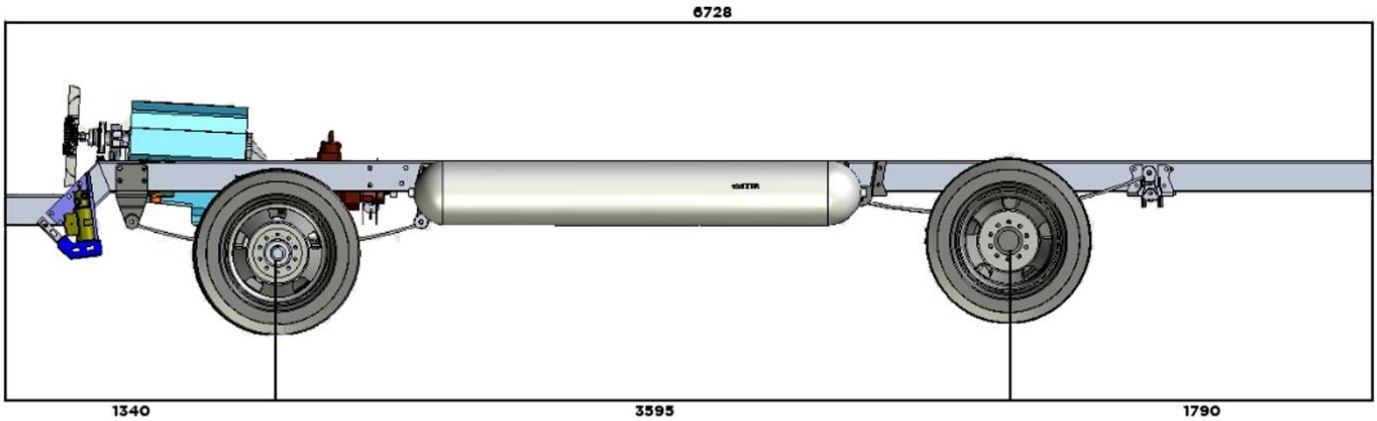

Vehículos Alternativos Ecológicos S.A. de C.V.
244-445-3588 Atlixco Puebla

www.vaeco.com.mx