KWIRA80

MODELO			Capacidad de carga: 6,000 kgs
Peso Bruto Vehícular (kg/lb)			9,072 / 20,000
Capacidad de Eje (kg/lb)	Delantero		2,722 / 6,000
	Trasero	Relación 5.57:1	6,350 / 14,000
Peso de Chasis-Cabina (kg/lb)			2,920 / 6,437
Distancia entre Ejes (mm)			3,530 mm
Llantas			245/7 R 19.5
MOTOR			
Modelo			GM Turbo cargado GNC/GLP
Emisiones			Cumple con la Nom actual Mexicana EPA10
Número de Cilindros			8 Cilindros
Desplazamiento			6.2 lts
Potencia			320 H.P.
Lubricación			8 lts de capacidad
Protección			Cubre bajo nivel de refrigerante, baja presión y bajo nivel de aceite
Torque			395 lbs/pie
CHASIS			
Tipo			Estructural de alta resistencia de 6 x 3 Escalera modular
Transmisión EATON FS 6406A Manual de 6 velocidades, reversa			1a. 9.01 2a. 5.27 3a. 3.22 4a. 2.04 5a. 1.36 6a. 1.00
Resistencia a la cedencia			60,000 psi
Embrague			330 mm Eaton
FRENOS			
Tipo			Aire con compresor Wabco / Hidráulico | ABS opcional
Eje	Delantero		De tambor o disco
	Trasero		De tambor o disco
DIRECCIÓN			
Tipo			Hidráulica
SUSPENSIÓN			
Delantera			De muelles con dos amortiguadores
Trasera			De muelles con barra estabilizadora y dos amortiguadores
SISTEMA ELÉCTRICO			
Alternador			DR44
Baterias			12 V.
COMBUSTIBLE			
Tipo			Gas Natural y/o L.P.
Autonomía			350 kms.
Equipo			Electrónico
CABINA			
Tipo			Abatible
Sist. de levante			Hidráulico
Equipada			Con calefacción y aire acondicionado (opcional)
Asiento			Ergonómico para el operador

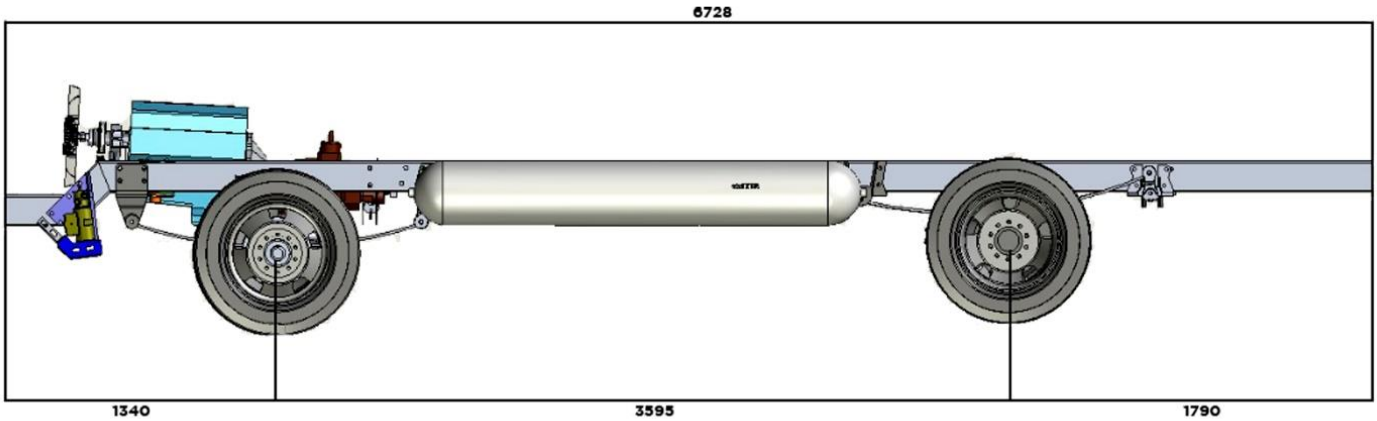

Vehículos Alternativos Ecológicos S.A. de C.V.
244-445-3588 Atlixco Puebla

www.vaeco.com.mx